tr Montaj kılavuzu	de Montageanweisung	fi Assennus ohjeet	pt Instruções de montagem
en Assembly instructions	sv Monteringsanvisning	fr Instructions de montage	it Istruzioni per il montaggio
nl Montage-Voorschriften	da Monteringsvejledning	cs Montážní návod	es Instrucciones de montaje

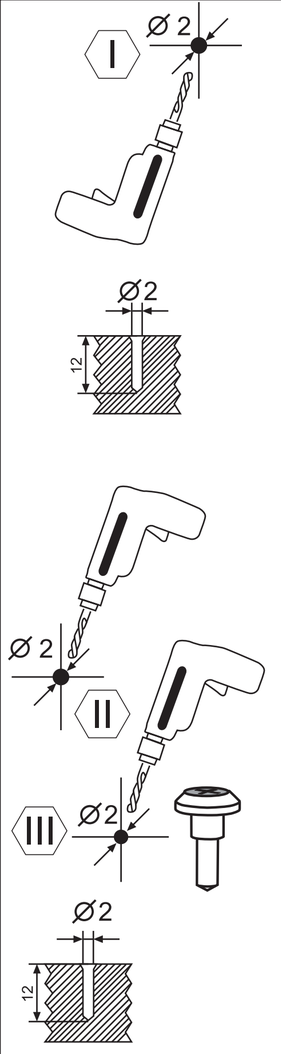

1

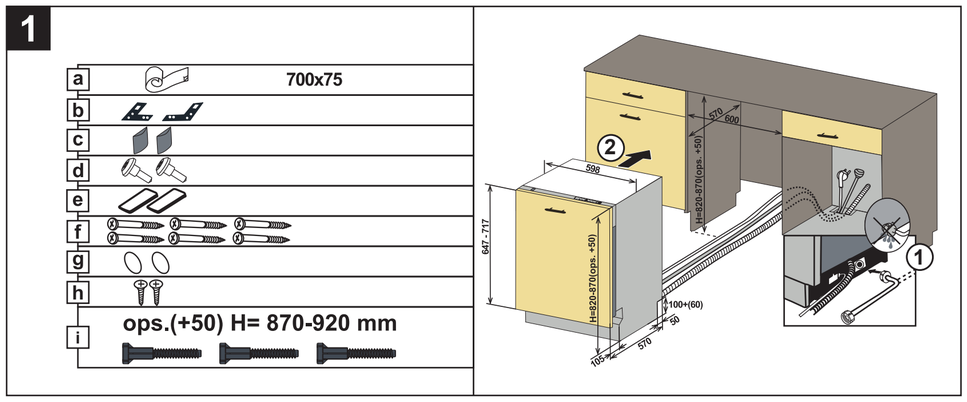

2

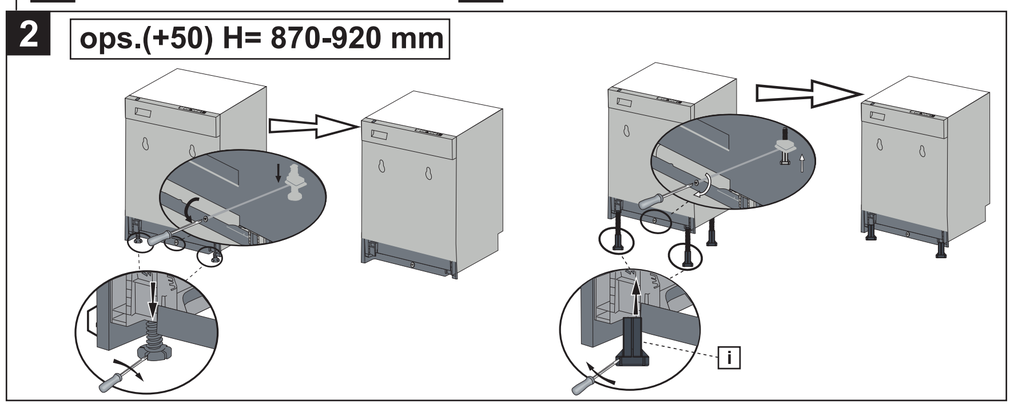

3

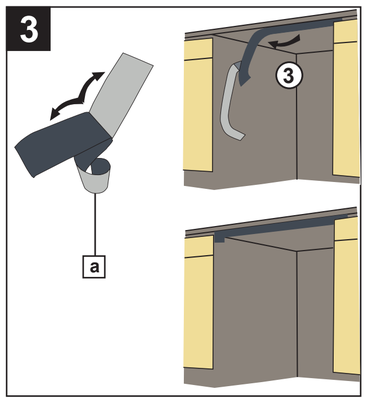

4

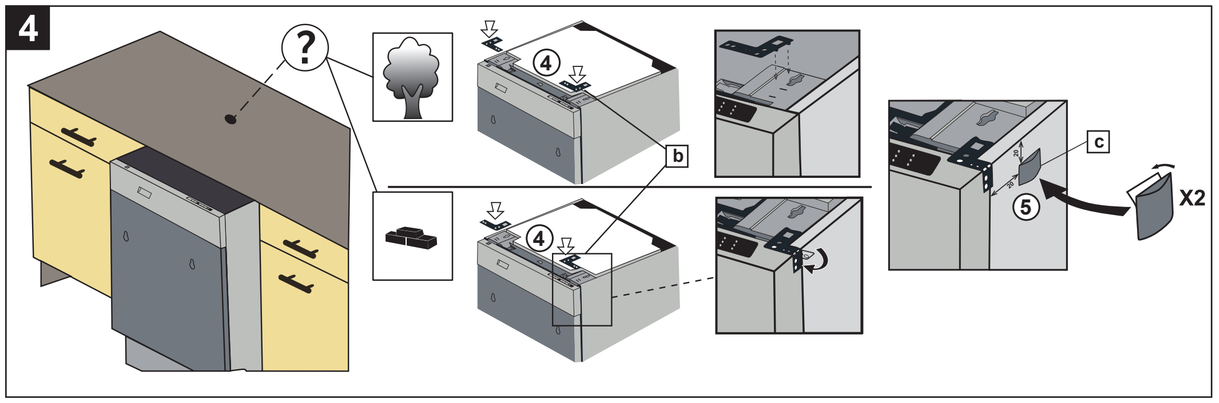

5

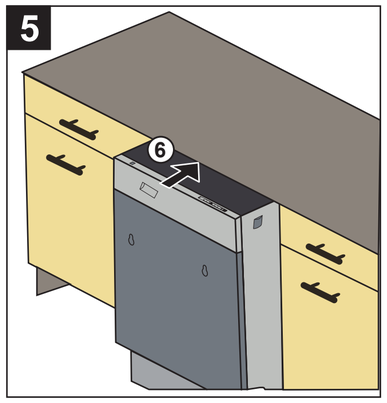

6

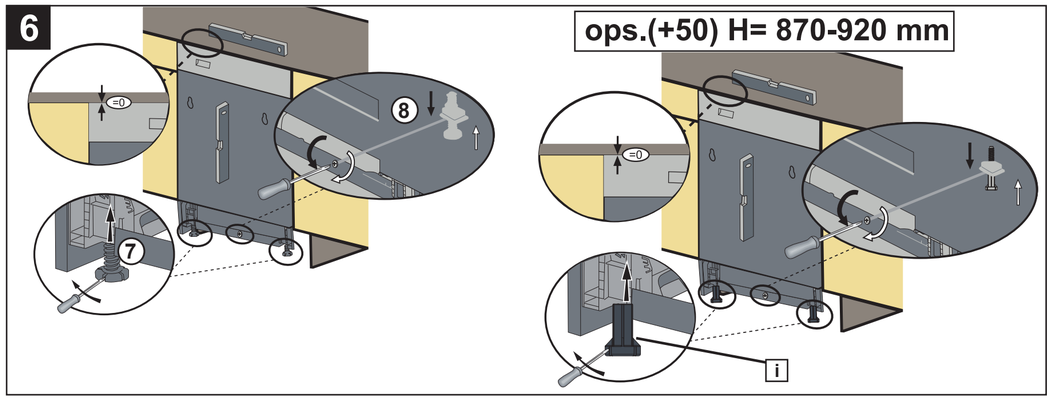

7

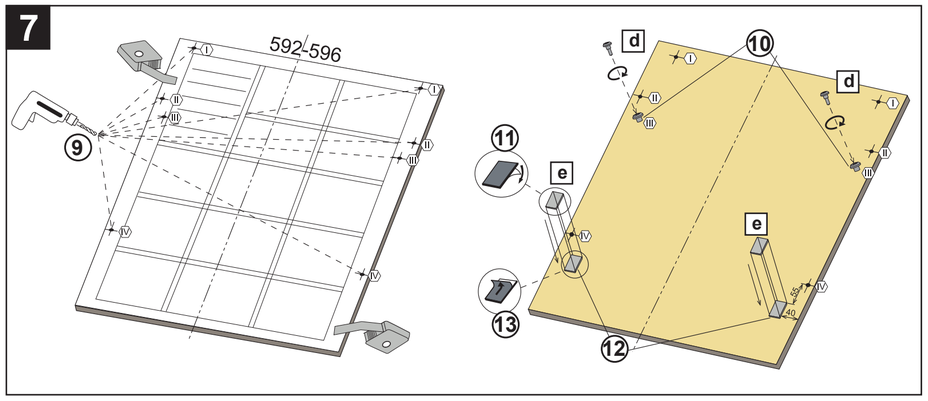

8

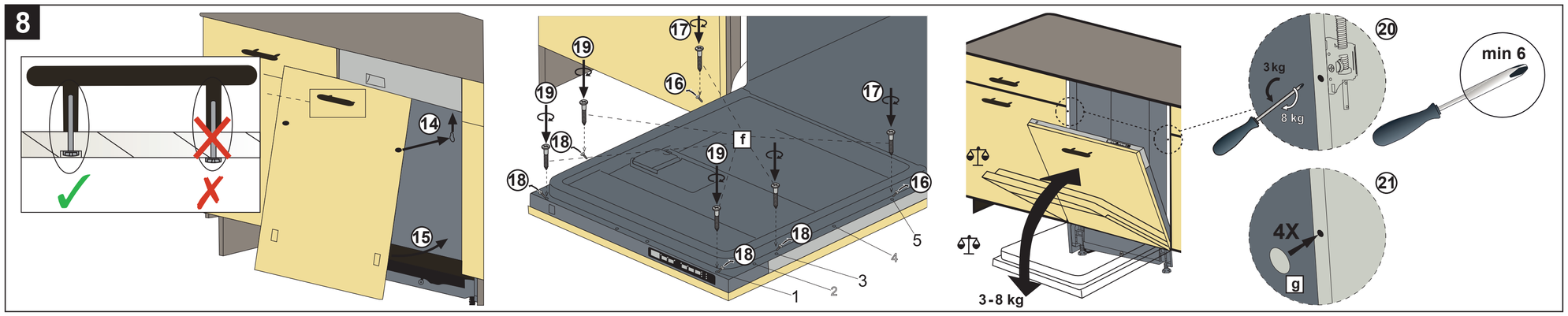

9

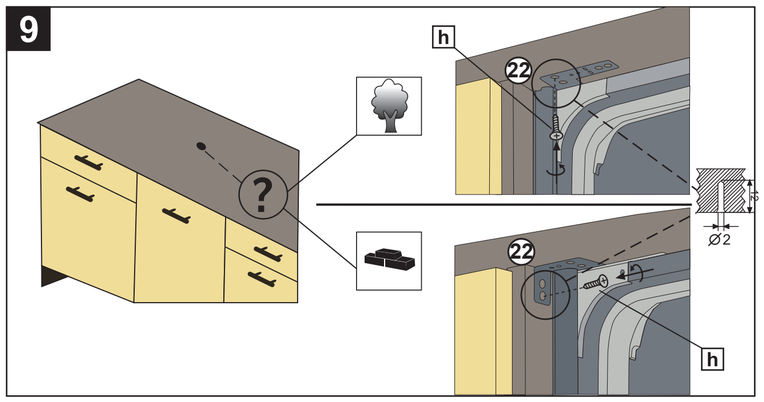

10

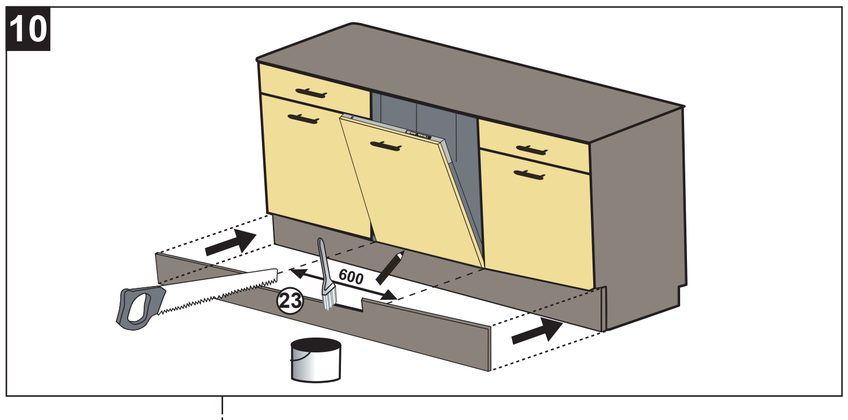

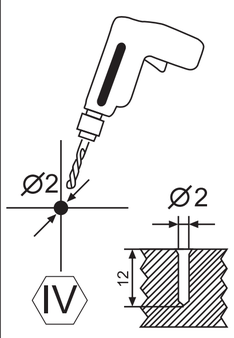

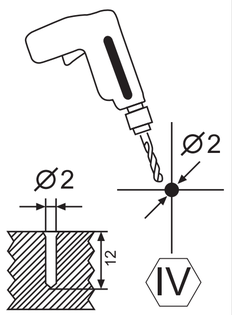

52233640